VUE A

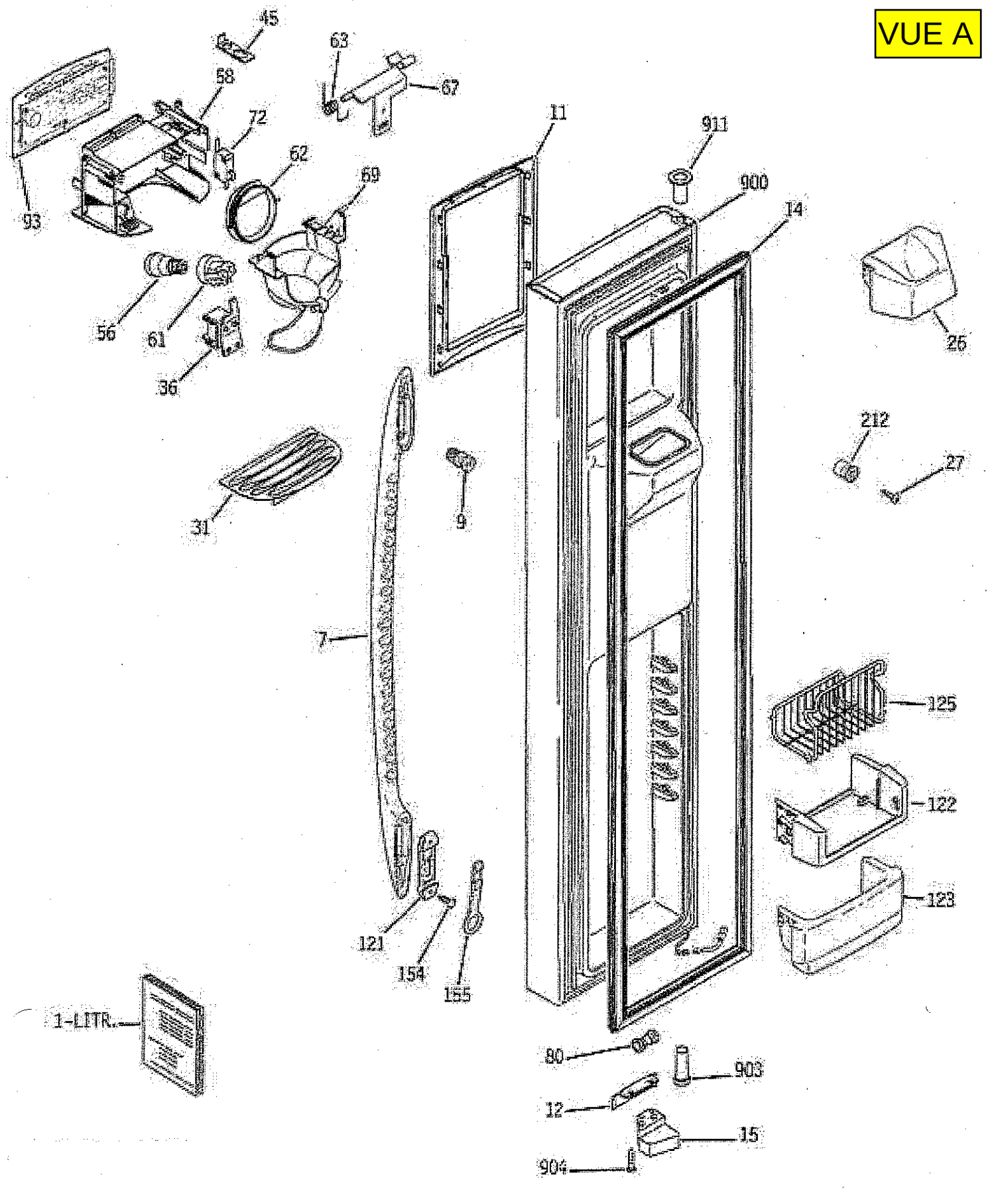
45
63
67
58
72
62
69
93
56
61
36
11
911
900
14
26
212
27
31
9
7
125
122
123
121
154
155
1-LITR.
80
903
12
15
904

VUE B

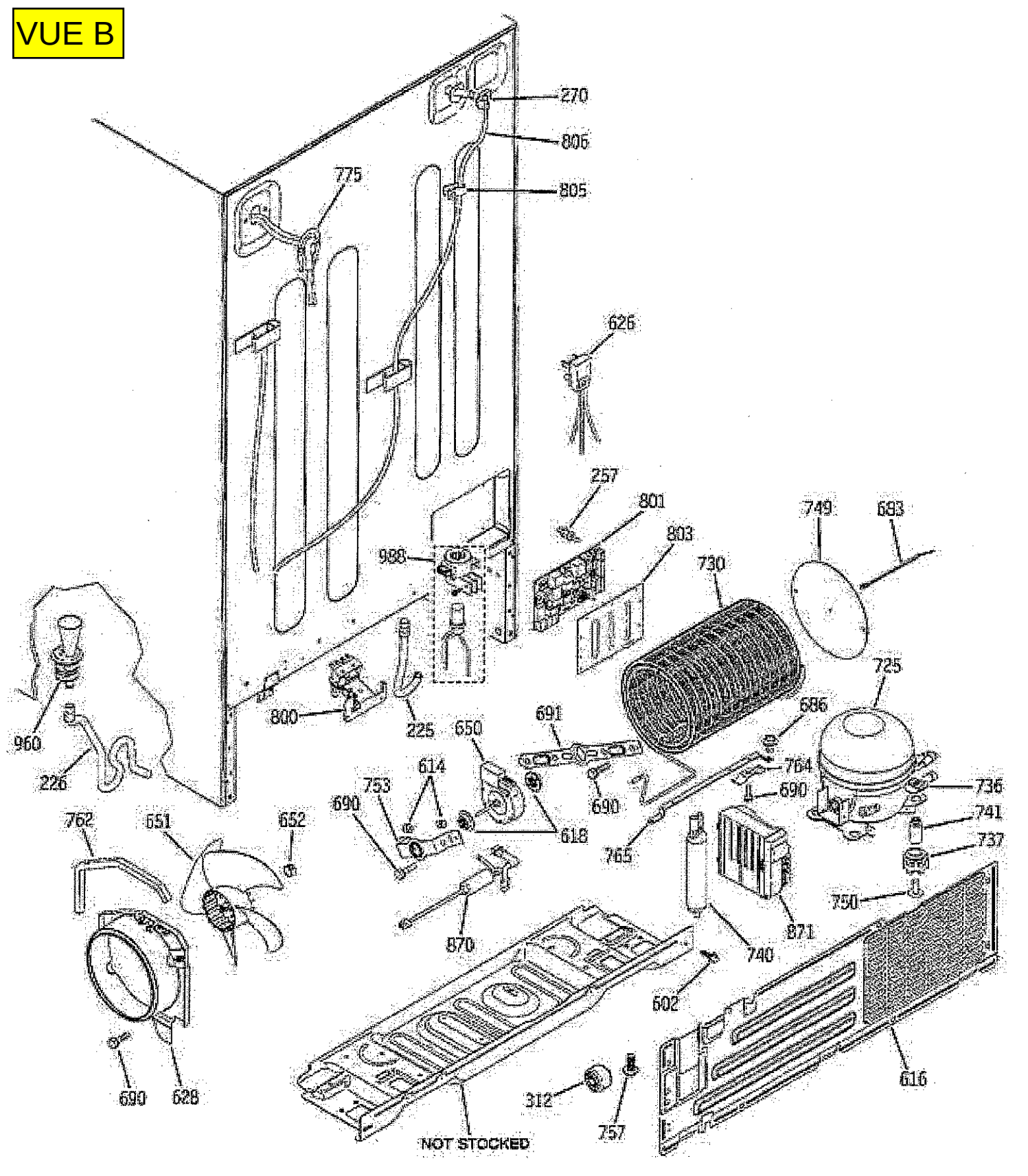
270
806
805
775
626
257
801
803
988
749
683
730
725
686
691
650
614
753
690
618
690
764
690
736
741
737
730
871
740
765
870
602
616
960
226
800
225
762
651
652
690
628
312
757
NOT STOCKED

VUE C

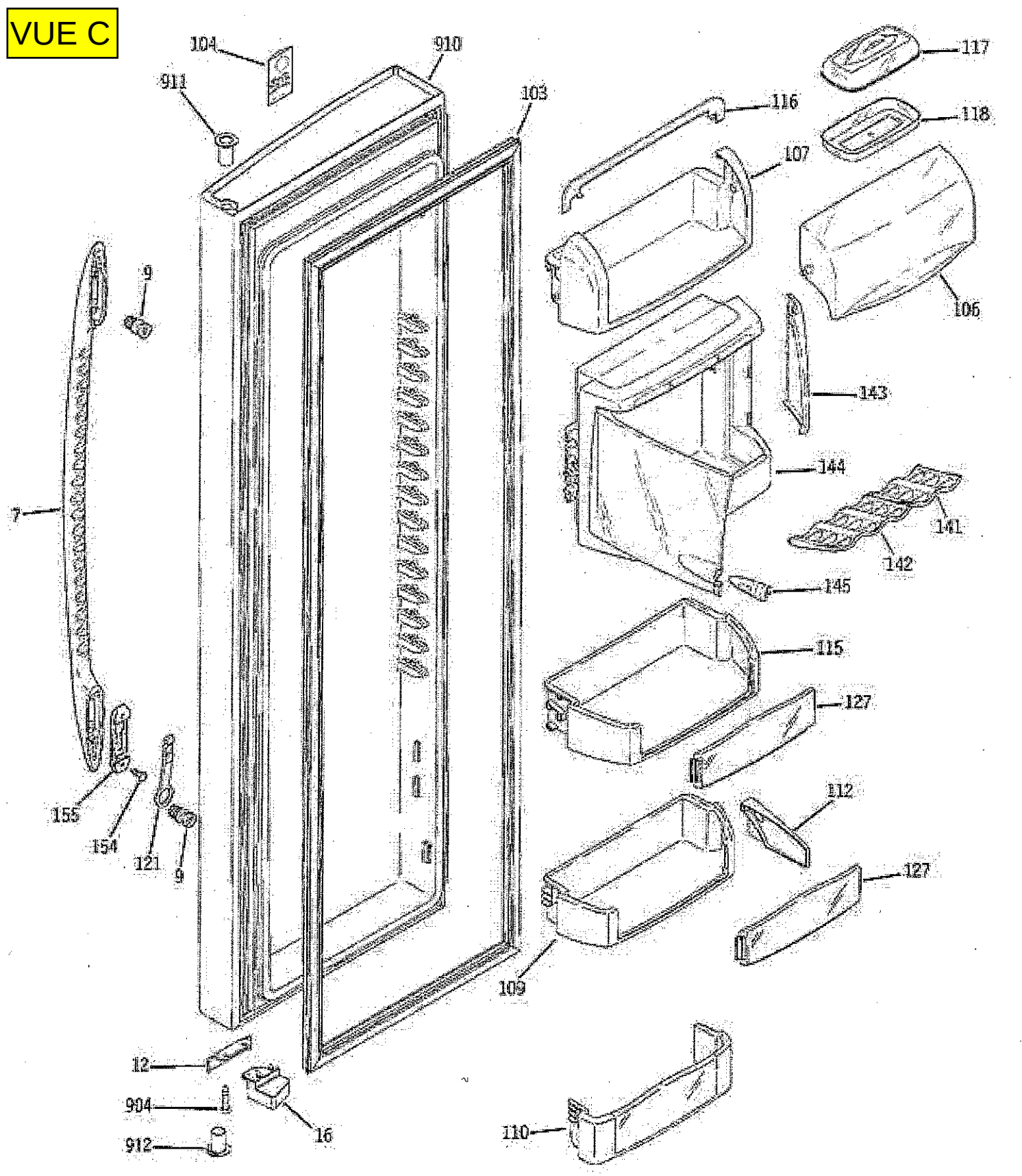
104
910
911
103
117
116
118
107
106
9
143
144
7
141
142
145
115
127
155
154
121
9
112
127
109
12
904
912
16
110

VUE D

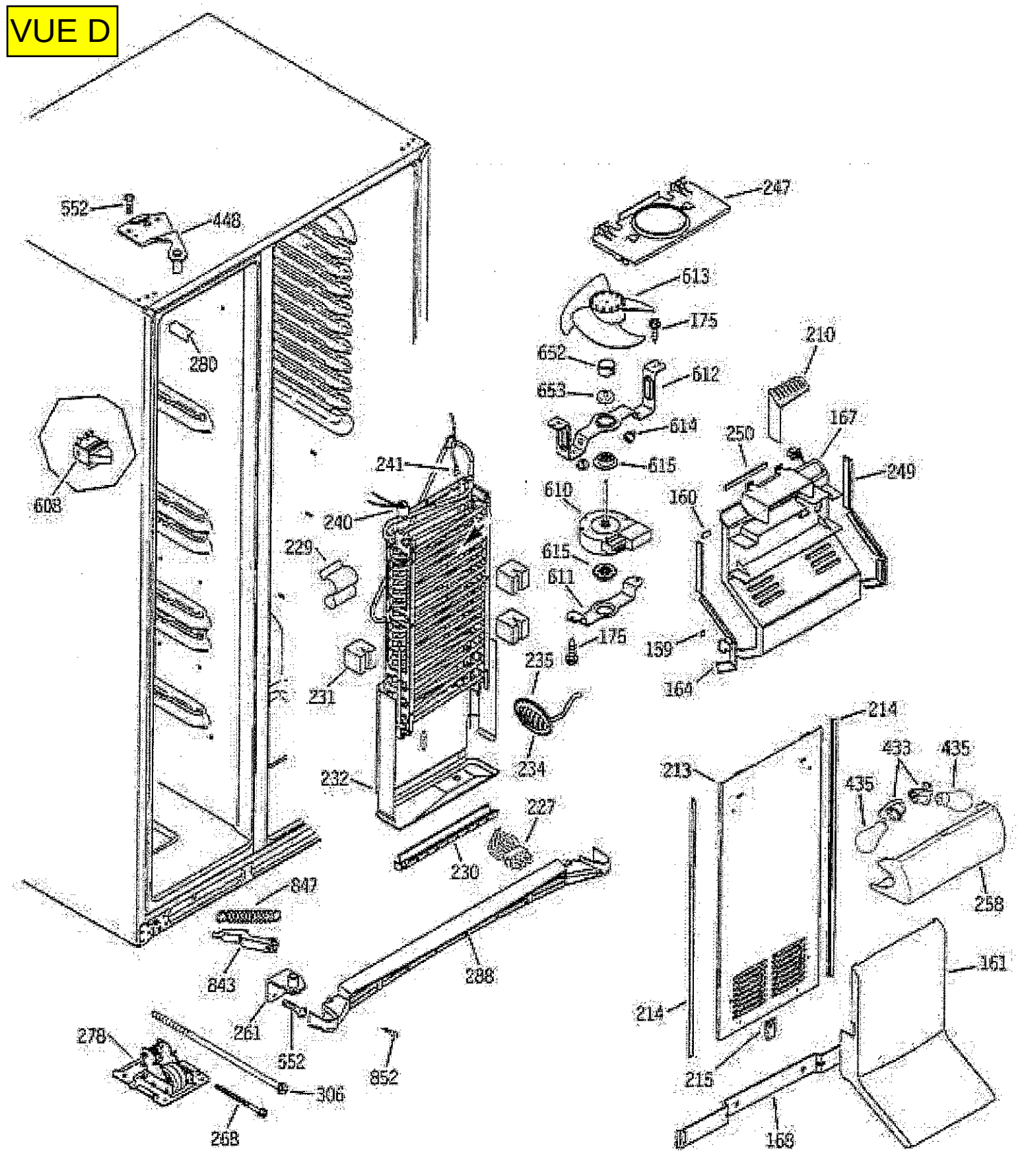
552
448
280
608
247
613
175
652
653
612
614
615
610
615
611
175
210
250
167
249
160
159
164
241
240
229
231
235
234
232
227
230
288
847
843
261
552
852
278
306
268
214
213
214
215
163
161
433
435
435
258

VUE E

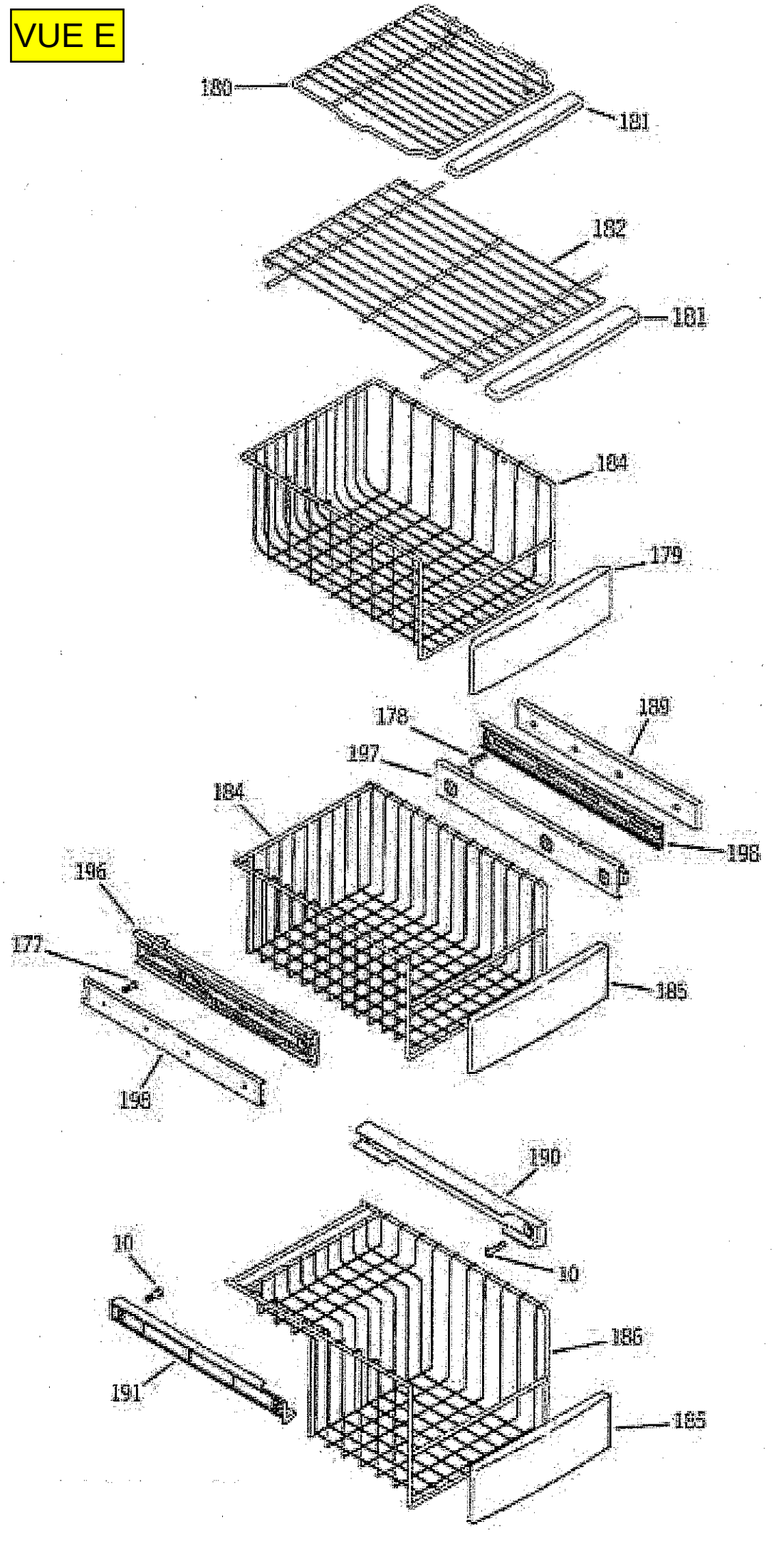
180
181
182
181
184
179
178
189
197
184
198
196
177
185
196
190
10
10
186
191
185

VUE F

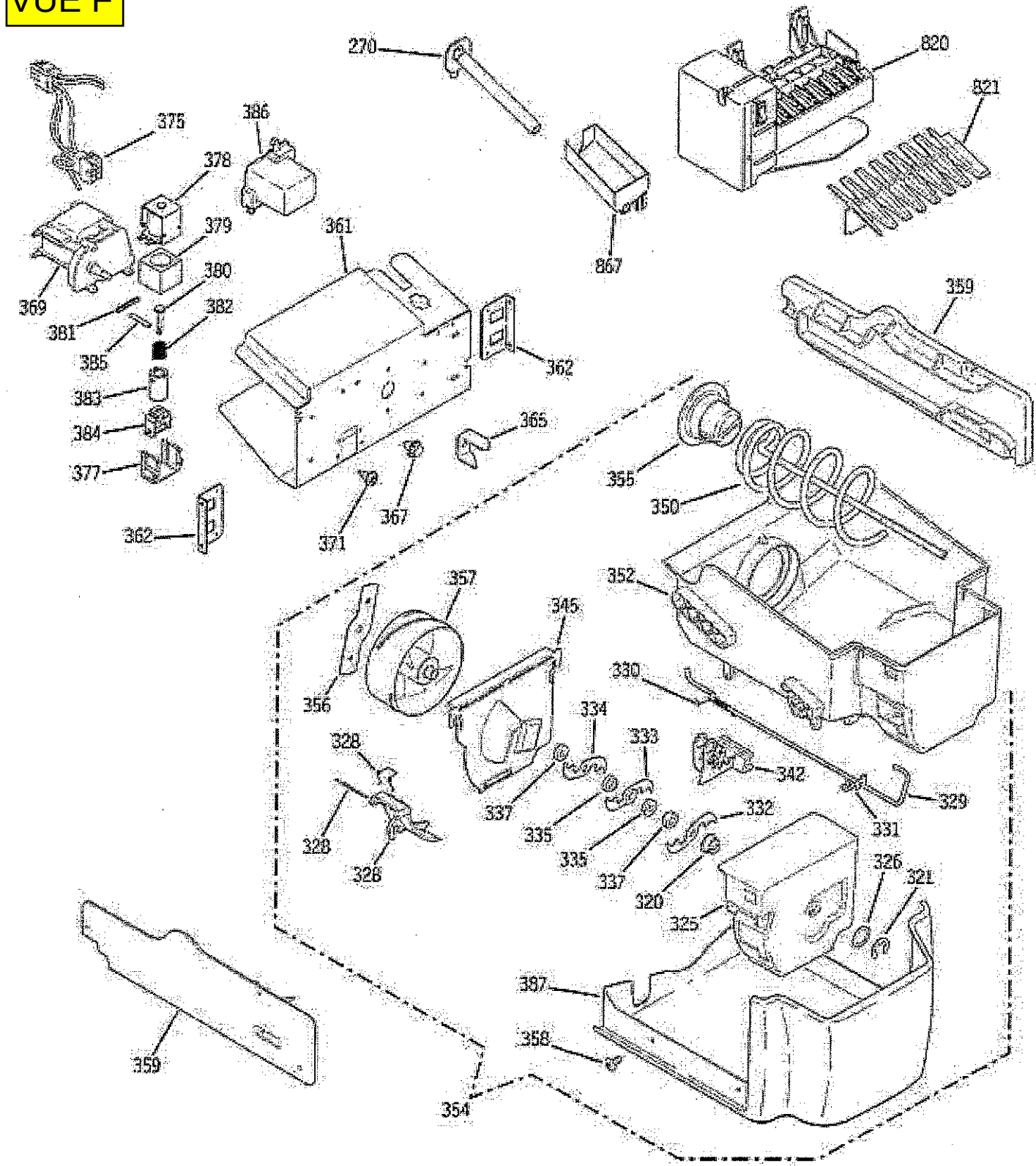
270
820
821
375
386
378
379
361
867
369
380
381
382
385
359
362
383
384
365
377
355
350
367
371
362
357
352
345
356
330
334
333
328
342
337
329
335
332
331
328
326
335
337
320
326
321
325
387
358
359
354

VUE G

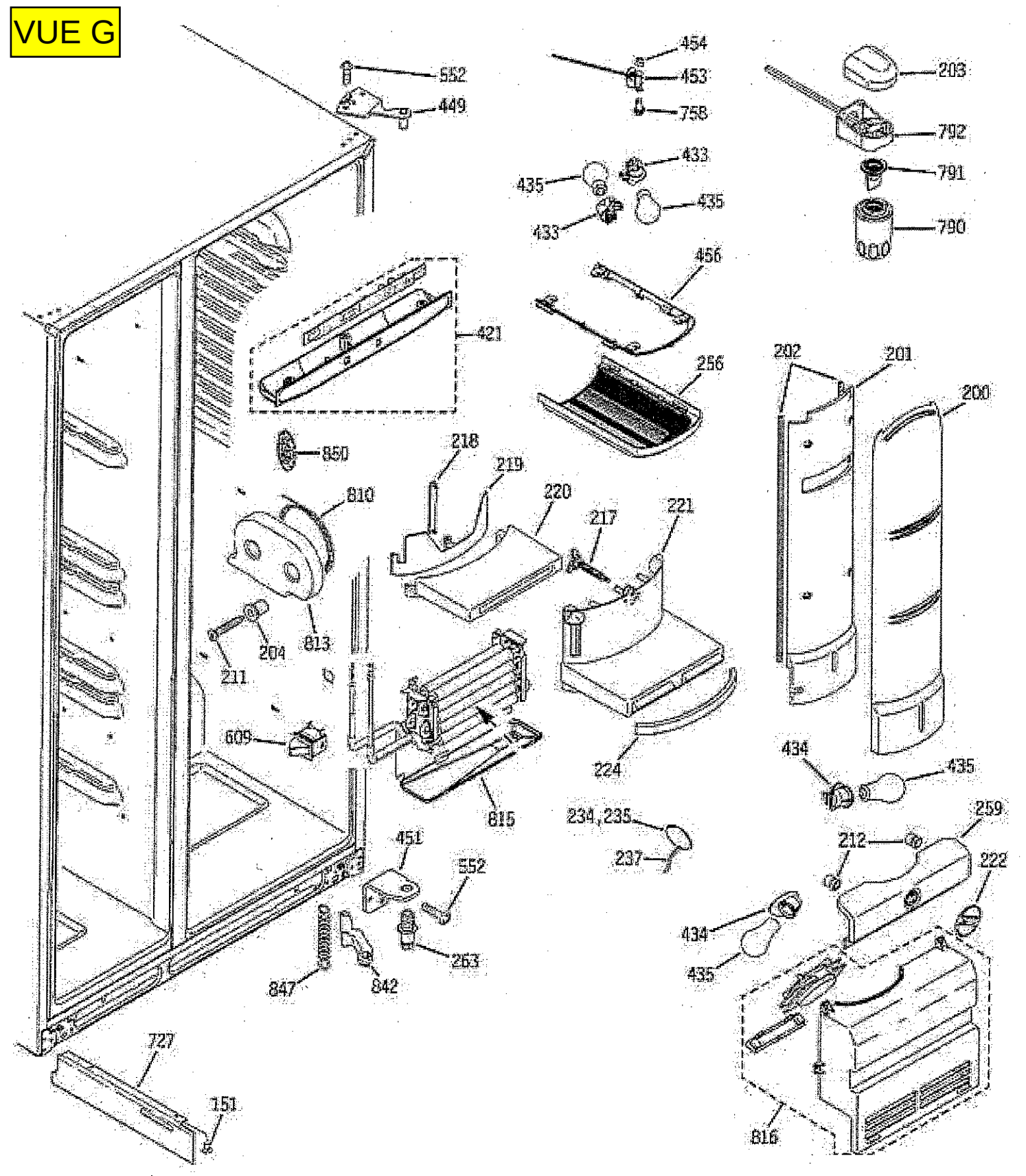
552
449
454
453
758
203
792
791
790
433
435
435
433
456
421
256
202
201
200
850
218
219
220
217
221
810
813
204
211
609
224
434
435
815
234,235
237
259
212
222
451
552
263
847
842
434
435
727
151
816

VUE H

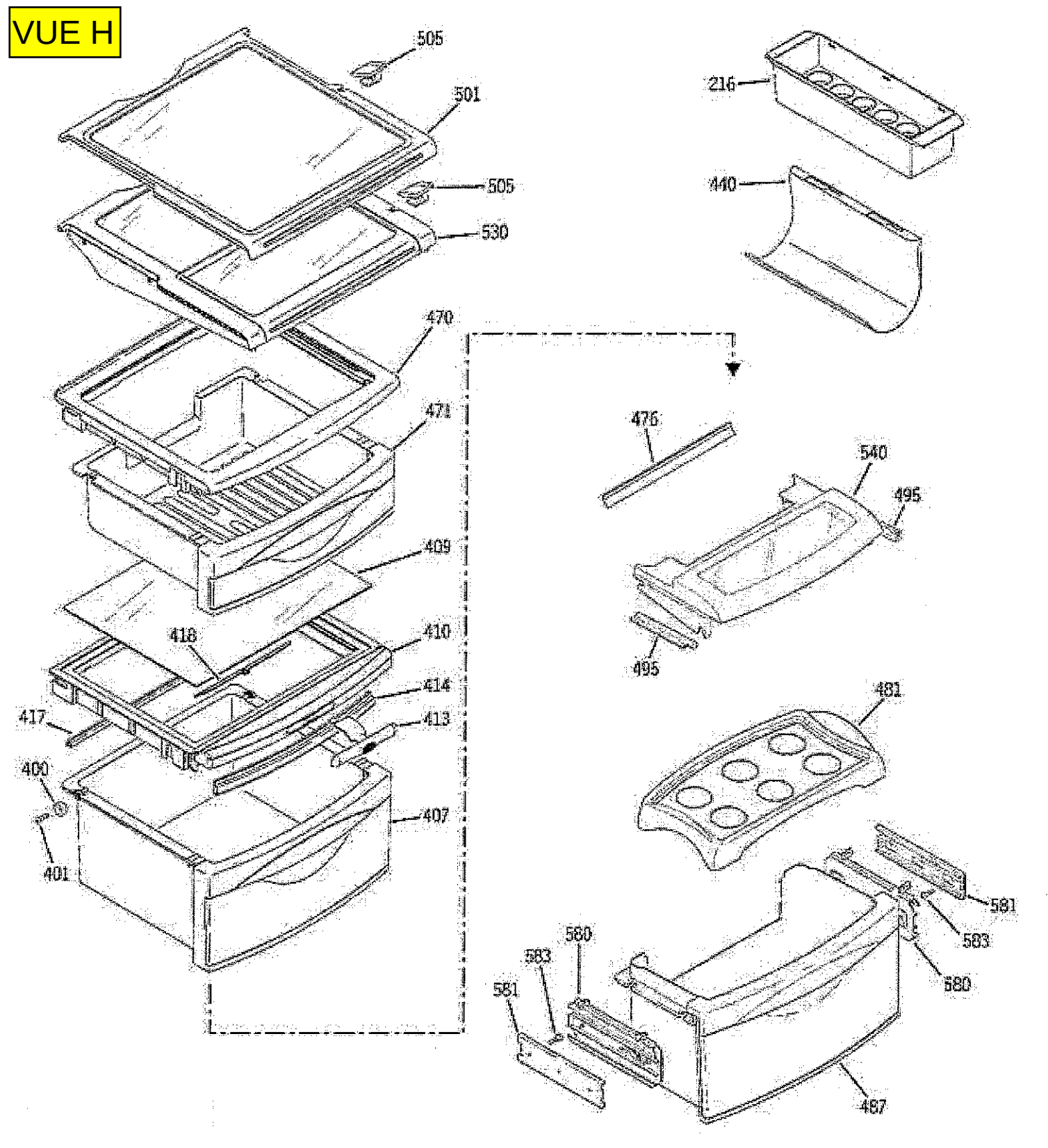
505
501
505
530
216
440
470
471
476
540
495
409
495
418
410
414
417
413
400
407
401
481
581
583
580
583
581
580
487

VUE I

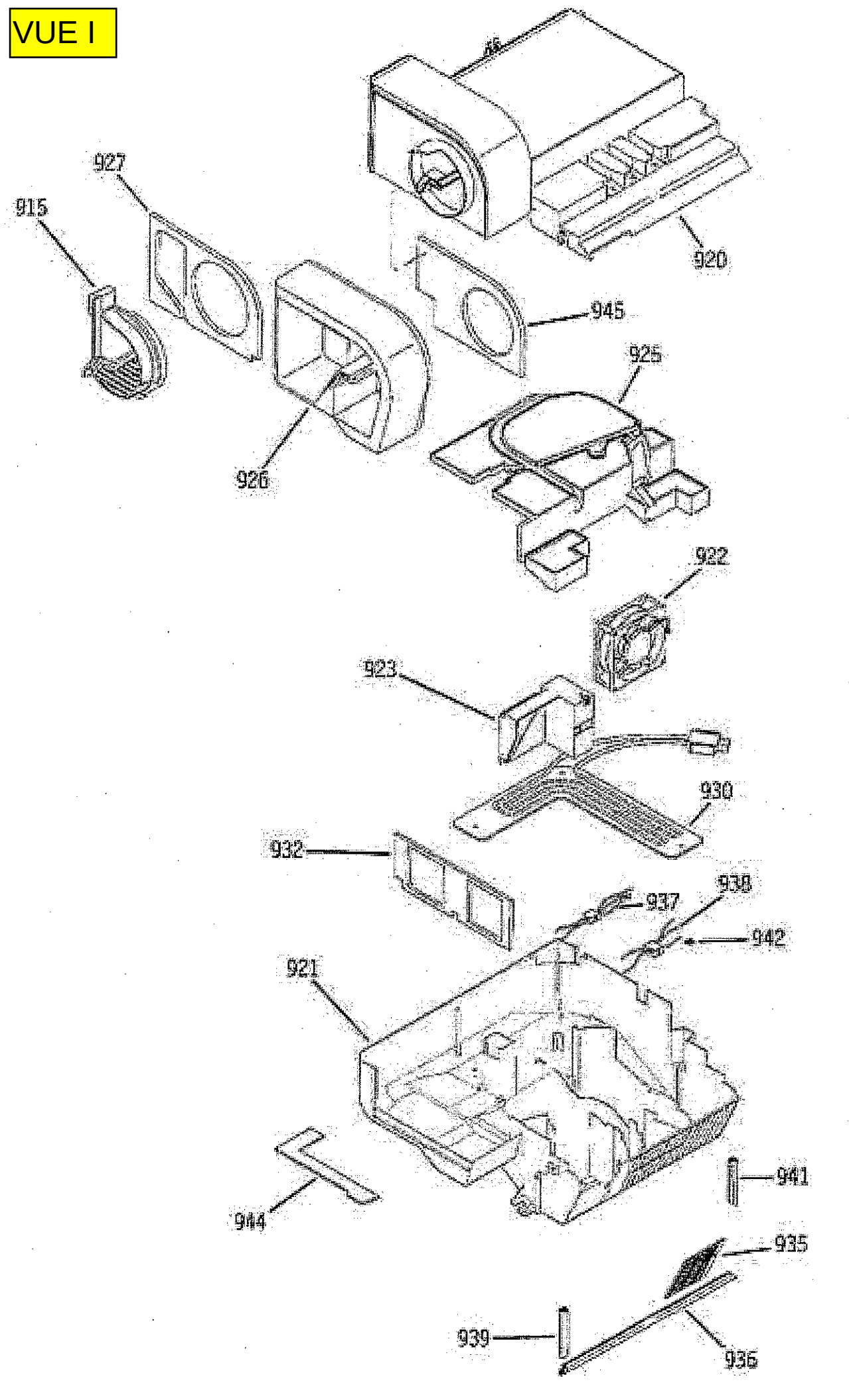
927
915
920
945
925
926
922
923
930
932
938
937
942
921
941
944
935
939
936